グラファイトなど電極材料を高精度、高能率加工。

高能率の実現

●主軸回転速度	：200～15000rpm
●主軸端形式	：7/24テーパNo.40
●運動範囲(X×Y×Z)	：800×600×400mm
●主軸出力	：2.2/3.7kW(連続/15分)
●主軸回転速度変換段数	：S5桁ダイレクト指令
●テーブルの大きさ(長さ×幅)	：1000×600mm
●テーブル上の許容荷重	：1000kg
●送り速度　早送り速度	：15000mm/min
切削送り速度	：0.1～6000mm/min

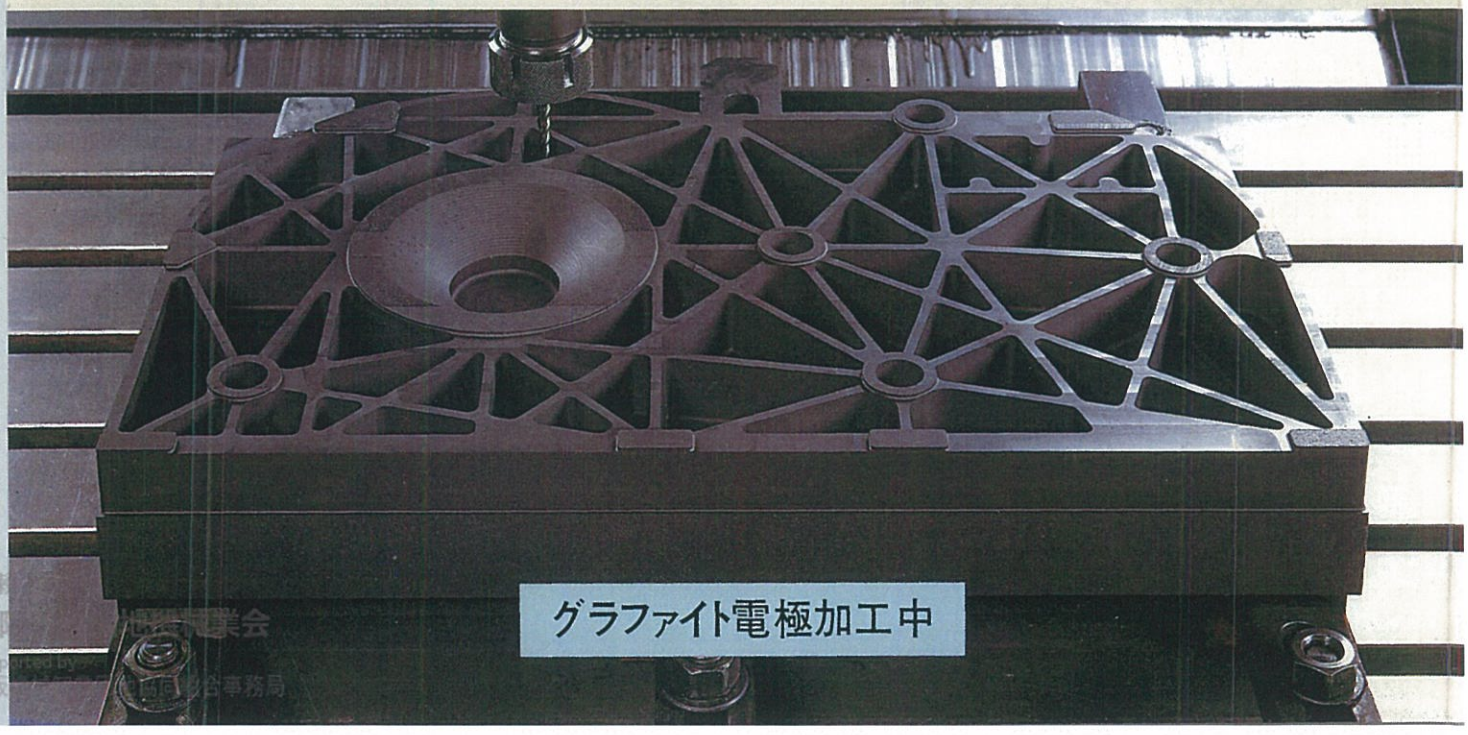

グラファイト電極加工中

信頼
大阪
support by
大阪

外形図・フロアプラン

正面図

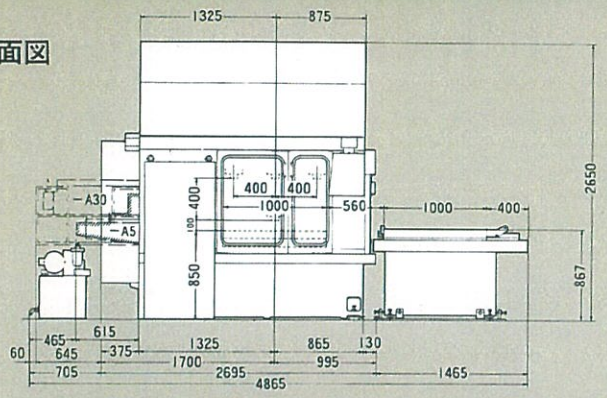

側面図

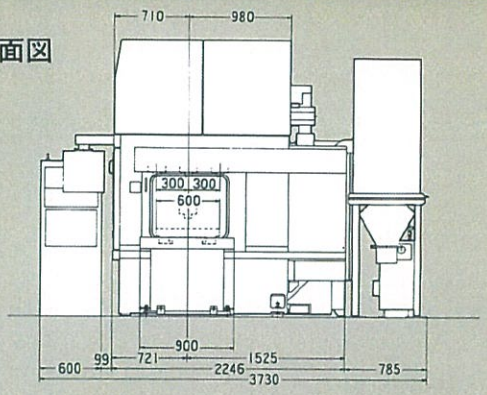

フロアプラン

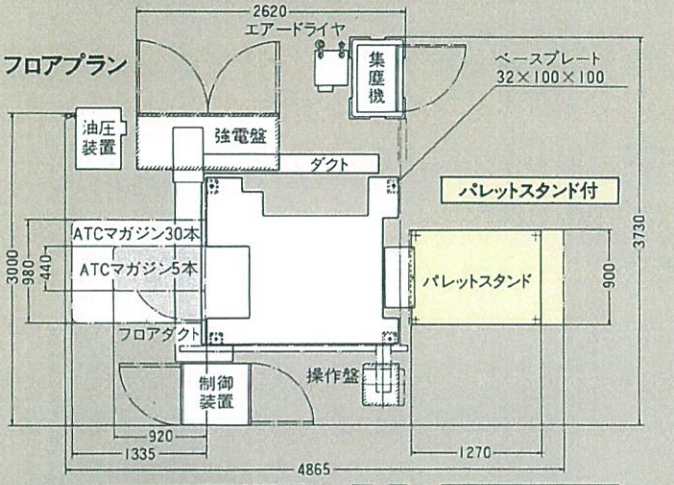

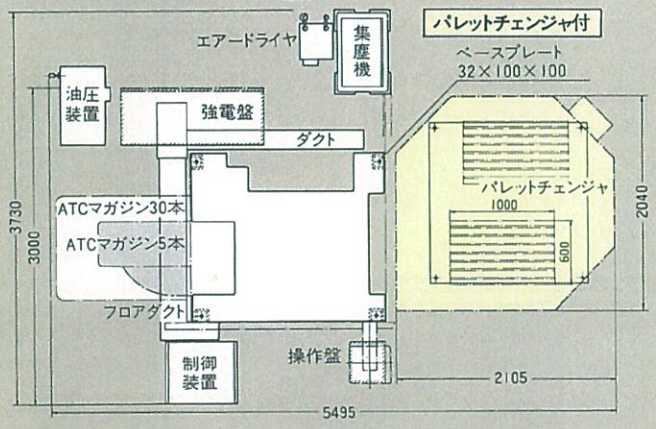

SNC86の主な仕様

●運動範囲	
主軸頭左右方向(X軸)	800mm
主軸頭前後方向(Y軸)	600mm
主軸頭上下方向(Z軸)	400mm
●主軸	
主軸端形式	7/24テーパNo.40
主軸回転速度	200～15000rpm
主軸回転速度変換数	S5桁ダイレクト指令
主軸出力	2.2/3.7KW(連続/15分)
●テーブル	
テーブルの大きさ(長さ×幅)	1000×600mm
T溝の幅×数	14H8mm×7本
テーブル上許容荷重	1000kg
●送り速度	
早送り速度	15000mm/min
切削送り速度	0.1～6000mm/min
最少設定単位	0.001mm
●工具交換装置	
工具収納本数	5、30本
工具シャンク	MAS403-BT40
プルスタッド*	特殊(MAS407-I形P30T相当)
工具交換時間	20～23秒(ATC5本)、18～26秒(ATC30本)
工具最大寸法(径×長さ)	φ90×200mm
●機械重量	8000kg(標準仕様)
●所要電力	18KVA

※プルスタッドボルトは標準付属品 5ヶ(ATC無し、ATC5本) 30ヶ(ATC 30本)

各機種とも右記優遇税制に該当します。…… 中小企業新技術体化投資促進税制(メカトロ減税):租税特別措置法第10条の3及び第42条の6

注)仕様数値などは、製品の改良にともない予告なく変更させていただくこともありますので、ご了承ください。

makino
株式会社 牧野フライス製作所

本社・工場	〒152東京都目黒区中根2-3-19	☎(03) 717-1151代	FAX (03) 723-4621
厚木工場	〒243-03神奈川県愛甲郡愛川町中津字桜台4023	☎(0462)85-0720代	FAX (0462)86-0400
大阪営業所	〒550大阪市西区靱本町1-9-15(近畿富山会館ビル)	☎(06) 445-0161代	FAX (06) 445-2878
名古屋営業所	〒450名古屋市中村区名駅4-11-27(第二豊田ビル)	☎(052)581-6565代	FAX (052)583-8069
仙台出張所	〒980仙台市東七番丁98-4(東口ビル)	☎(0222)95-7737	FAX (0222)95-8303
新潟出張所	〒955新潟県三条市林町2-15-16(エルビル102)	☎(0256)35-6601	FAX (0256)35-6602
太田出張所	〒373群馬県太田市飯田町612(藤美台ハイツ)	☎(0276)46-4156	FAX (0276)46-7089
大宮出張所	〒338埼玉県与野市上落合515(キノエビル)	☎(0488)55-3346	FAX (0488)53-5630
諏訪出張所	〒393長野県諏訪郡下諏訪町4384-1(みなとやビル)	☎(0266)28-8431	FAX (0266)28-8433
静岡出張所	〒422静岡市豊田町3-4-1(長谷川ビル)	☎(0542)83-7932	FAX (0542)86-6233
富山出張所	〒930富山市旅篭町2-10(西森ビル)	☎(0764)22-1907	FAX (0764)91-0387
広島出張所	〒730広島市中区鉄砲町1-20(ウエノヤビル3号館)	☎(082)227-3389	FAX (082)228-8578
福岡出張所	〒812福岡市博多区博多駅前2-12-26(ハカタムカイビル)	☎(092)441-6918	FAX (092)474-1317

アフターサービスのご用命は
株式会社 牧野技術サービス

本社:〒152東京都目黒区中根2-3-19 ☎(03)724-6121 FAX(03)724-0814/放電加工機☎(03)717-1151
なお、牧野フライスの各営業所、出張所内にも併設されていますのでご用命ください。

信頼と実績
八王子機械団地機械業協
support by
十王機械業団地協同組合事務局

H-132b 8604/2(VI-M)