1．機械本体仕様

VM76R-No50

項目	単位	仕様		
		ギヤヘッド		MSヘッド
		6R	8R	12R
容量				
X軸方向移動量（テーブル左右）	mm	1,540		
Y軸方向移動量（サドル前後）	mm	760		
Z軸方向移動量（主軸頭上下）	mm	660		
テーブル上面から主軸端面までの距離	mm	150～810		
コラム前面から主軸中心までの距離	mm	785		
テーブル				
作業面の大きさ（X軸方向×Y軸方向）	mm	1,550×760		
工作物許容質量	kg	1,500		
作業面の形状（T溝呼び寸法×間隔×本数）	mm	22×140×5		
床面からテーブル作業面までの高さ	mm	1,000		
主軸				
回転速度	min^{-1}	25～6,000	25～8,000	35～12,000
回転速度域変換数		2　段		2段 (巻線切換式)
主軸端（呼び番号）		7/24 ﾃｰﾊﾟ No.50		
軸受内径	mm	φ100		
送り速度				
早送り速度	m/min	X/Y:24　Z:20		
切削送り速度	mm/min	1～10,000　(1～20,000:注1)		
ジョグ送り速度	mm/min	2,000		
自動工具交換装置				
ツールシャンク（呼び番号）		JIS B 6339 50T		
プルスタッド（呼び番号）		OKK専用 90°〔MAS1，MAS2〕		
工具収納本数		20/30/40/60		
工具最大径（隣接工具あり）	mm	φ110〔φ103:30MG〕		
工具最大径（隣接工具なし）	mm	φ200		
工具最大長さ（ゲージラインより）	mm	350		
工具最大質量（モーメント）	kg(N･m)	20(29.4)		
工具選択方式		メモリランダム方式		
工具交換時間　ツール・ツー・ツール	sec	2.0（重量ツール変速可能）		
工具交換時間　カット・ツー・カット	sec	7.0　(16.0:注2)		

注1：HQ及びハイパーHQ制御時　，注2：ATCシャッタ仕様

項目		単位	仕様		
			ギヤヘッド		MSヘッド
			6R	8R	12R
電動機					
主軸用（30分／連続）	三菱	kW	AC15/11(OP：AC18.5/15)		AC30/25
	FANUC	kW	AC15/11(OP：AC18.5/15)		AC30/25
送り軸用	三菱	kW	X/Y:4.5　Z:4.5		
	FANUC	kW	X/Y:7.0　Z:6.0		
切削油剤ポンプ用		kW	0.4		
摺動面潤滑ポンプ用		kW	0.017		
主軸ヘッド冷却ポンプ用(オイルクーラ)		kW	0.75		
主軸潤滑油ポンプ用（オイルエア）		kW	0.018		
主軸ツールアンクランプ／ATC用		kW	0.75		
MG旋回用		kW	0.4		
MGポット倒れ駆動用		kW	0.09		
コイルコンベア用		kW	0.2×2		
所要動力源					
電源電力　注3	三菱	kVA	44（OP：49）		63
	FANUC	kVA	39（OP：46）		62
電源電圧・電源周波数		V・Hz	AC200V　±10%　50/60Hz　±1Hz AC220V　±10%　60Hz　±1Hz		
空気圧源圧力　注4		MPa	0.4～0.6		
空気圧源流量（大気圧）　注3、注4		L/min(ANR)	400以上		
タンク容量					
切削油剤用		L	400		
主軸ヘッド冷却用（オイルクーラ）	標準	L	50		
	B/S冷却	L	70（注5）		
主軸潤滑用（オイルエア）		L	2.0		
摺動面潤滑用		L	6.0		
機械の高さ（床面より）	三菱	mm	3,150		3,300
	FANUC	mm	3,300		3,300
所要床面の大きさ					
運転状態（左右×奥行）		mm	3,980×3,940		
保守エリア含む（左右×奥行）		mm	4,980×4,790		
機械質量		kg	13,000		
作動環境温度		℃	5～40		
作動環境湿度		%	10～90（結露しないこと）		

注3：標準機の値を記載しています。付加するオプションによっては変更になる場合があります。
注4：供給エアの清浄度はISO 8573-1／JIS B8392-1における等級3.5.4相当以上として下さい。
注5：ボールスクリュー冷却MSヘッド仕様時は潤滑油種FD2（FC2）を給油して下さい。

5. フロアスペース図

Floor Space Drawing

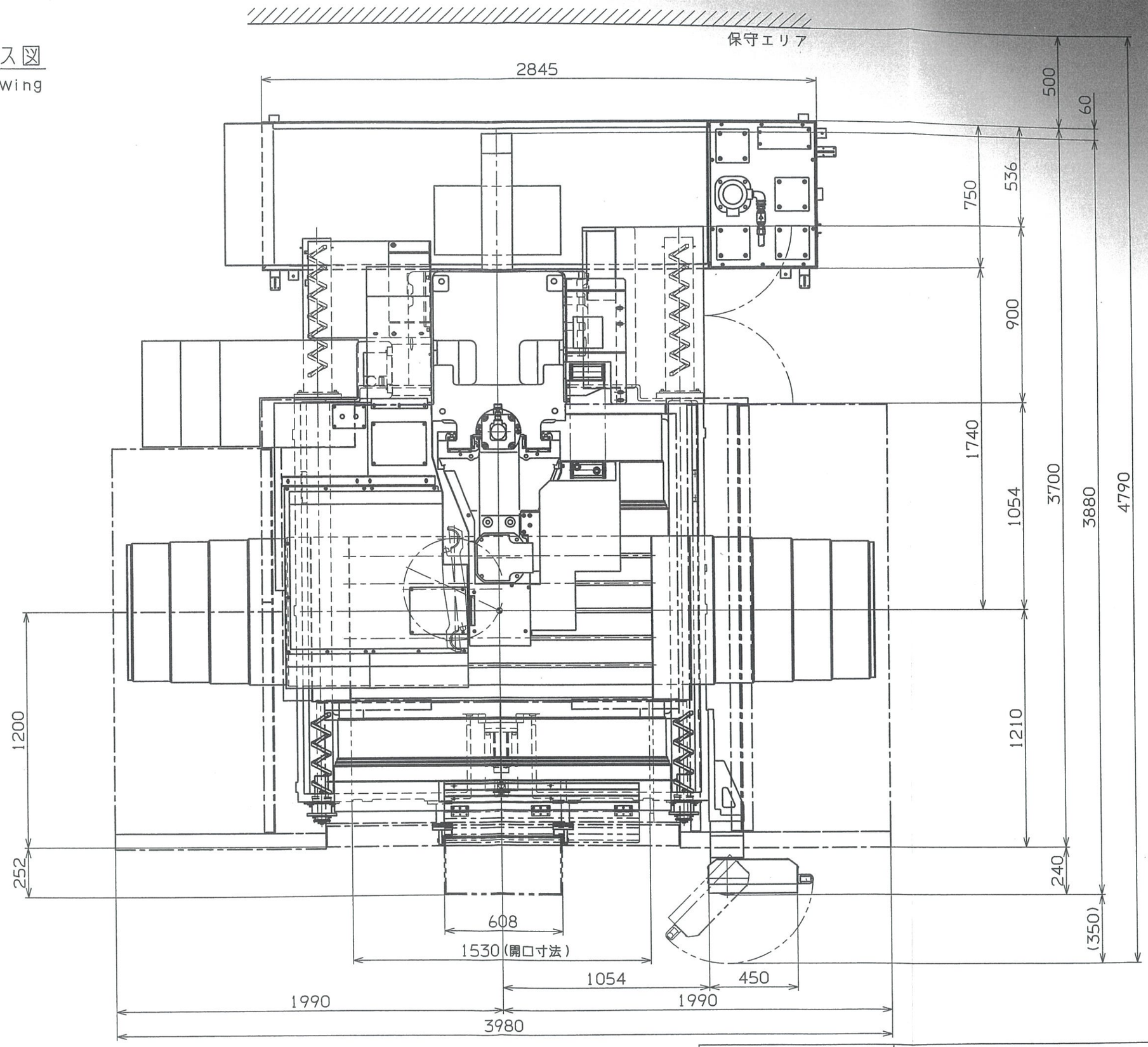

VM76R	標準仕様	11

6. 全体図
Outline Drawing

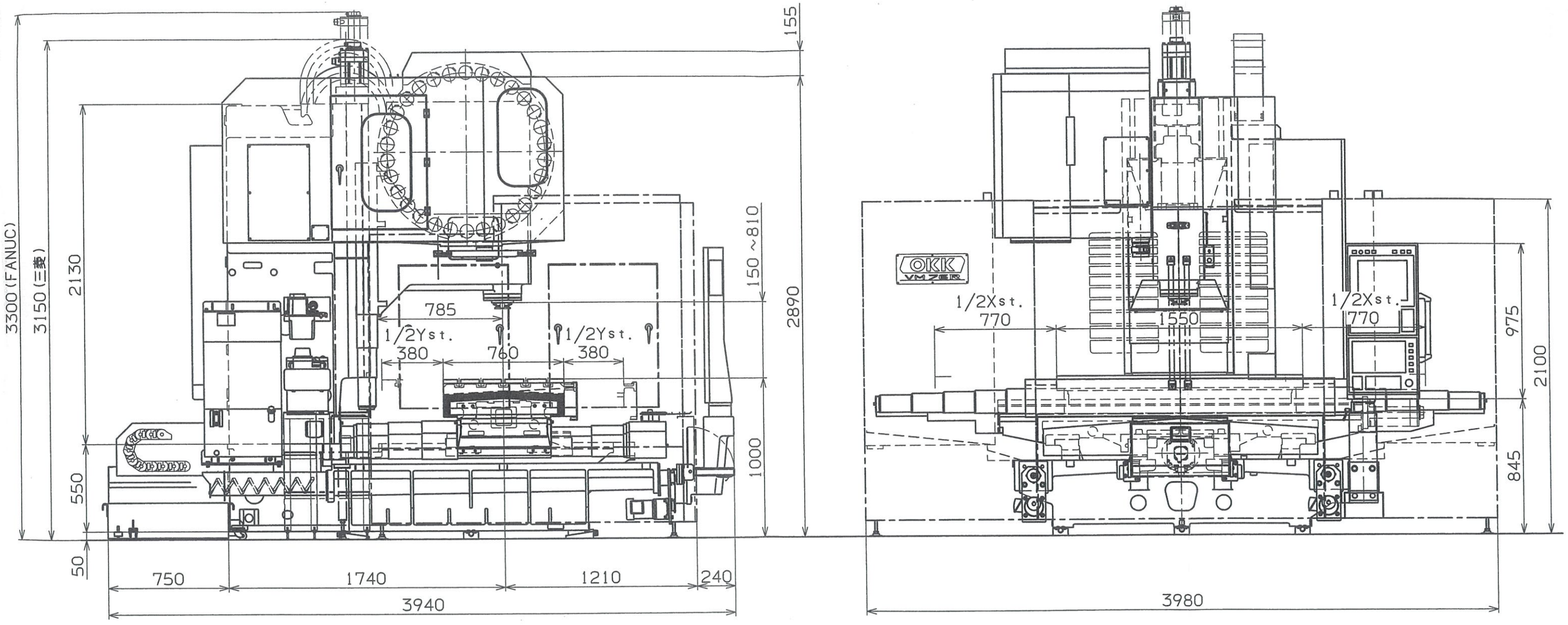

VM76R	No50 ギヤヘッド 30MG	12-1